Республика Казахстан
Товарищество с ограниченной ответственностью
"SK TITAN ENGINEERING COMPANY"

Государственная лицензия №02795 от 05.03.2018г

Заказчик: АО "Мангистауская региональная электросетевая компания"

«Модернизация (реконструкция) ЗРУ-10кВ ПС-110/10 кВ «ГПП-2Г»

РАБОЧИЙ ПРОЕКТ

ПС-110/10 кВ «ГПП-2Г»

Архитектурно-строительные решения

24-23/0244-24-05-2019-АС

Директор ТОО «SK Titan Engineering Company» **Каюпов О.**

Главный инженер проекта **Бегендик Б.**

Изм.	№ док.	Подп.	Дата
1	22-2020		02.2020

г. Актау -2019 г

ВЕДОМОСТЬ РАБОЧИХ ЧЕРТЕЖЕЙ ОСНОВНОГО КОМПЛЕКТА

Лист	Наименование	Примечание
1	Общие данные	
2	План ограждения	
3	Фрагмент сущ. ж/б ограждение с колючей проволокой	

Общая часть

Проектируемая ограждения территорий составе рабочего проекта «Модернизация (реконструкция) ЗРУ 10кв ПС-110/10кв "ГПП-2Г» разработан на основании:

- задание на проектирование
- архитектурно-планировочное задание
- топографическая съемка.
- отчет об инженерно-геологических условиях площадки.

Характеристика участка строительства и место размещения объекта

Проект "Замена силовых трансформаторов на ПС-110/10 кВ «Прибрежная» мощностью 2 х 16МВА на 2 х 40 МВА"разработан на основании задания на проектирования и договора.

ИСХОДНЫЕ ДАННЫЕ

- климатический район строительства IY.подрайон "Г" СНиП РК 2.04-01-2010.
- вес снегого покрова – 0,5 кПа;
- скоростной напор ветра – 0,48 кПа
- расчетнач сейсмичность здания – менее 6₂баллов согласно СНиП РК 2.03-30-2006

Объемно-планировочные решения

Существующий ограждение территории высота ограждения составляет 2,5м с колючей проволокой в верхней части на высоту 0,6 метра типи "ЕГОЗА".

Защита строительных конструкций от коррозии

Защиту строительных конструкций от коррозии осуществлять в соответствии с СНиП РК 2.01-19-2004 "Защита строительных конструкций от коррозии". При этом необходимо выполнить следующие мероприятия

Защита от коррозии металлических конструкций осуществляется лакокрасочными материалами 1-ой группы в соответствии с СНиП РК 2.02-19-2004. Поверхности несущих стальных конструкций перед нанесением защитных лакокрасочных покрытий зачищают от окислов (окалины, ржавчины, шлаковых включений) до 3 степени очистки согласно ГОСТ 9.402-2004 «Подготовка металлических поверхностей перед окрашиванием». Качество лакокрасочного покрытия несущих металлических конструкций должно соответствовать VII классу по ГОСТ 9.032-74 «Покрытия лакокрасочные».

Согласовано

Взам. инв. N

Подп. и дата

Инв. N подл.

Изм.	Кол.уч.	Лист.	No док.	Подпись	Дата	24-23/0244-24-05-2019-АС		
						«Модернизация (реконструкция) ЗРУ-10кВ ПС-110/10 кВ «ГПП-2Г»		
ГИП		Бегендик Б				Архитектурно-строительное решение	Стадия	Лист	Листов
Исполнил		Сейітов Қ					РП	1	3
Проверил		Бегендик Б							
						Общие данные	ТОО "SK Titan Engineering Company" г.Актау 2019г.		

Копировал Формат А3

План ограждения

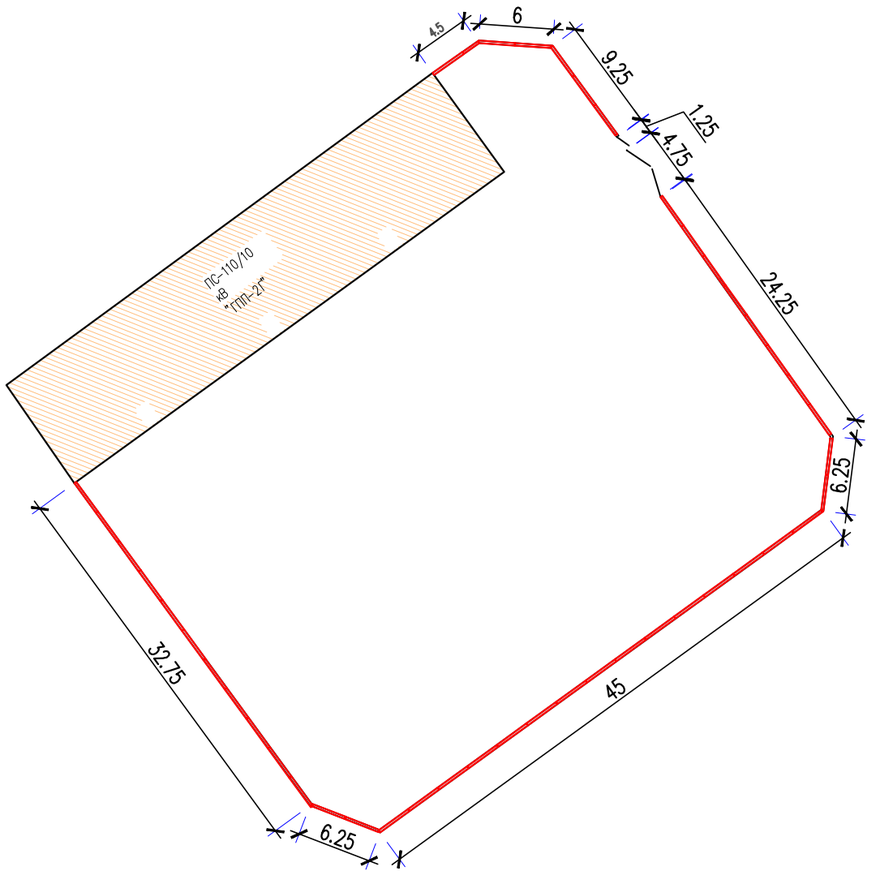

Назначение:
Заграждение предназначено для создания рубежа безопасности периметра на особо важных объектах с целью предотвращения проникновения на охраняемую территорию.

Условные обозначения:

– Существующее ж/б ограждение

– Существующие здания

						24-23/0244-24-05-2019-АС
						«Модернизация (реконструкция) ЗРУ-10кВ ПС-110/10 кВ «ГПП-2Г»
Изм.	Кол.уч.	Лист.	No док	Подпись	Дата	
ГИП		Бегендик Б				Архитектурно-строительное решение
Исполнил		Сейтов К				
Проверил		Бегендик Б				
						План ограждения;

Стадия	Лист	Листов
РП	2	3

ТОО "SK Titan Engineering Company"
г.Актау 2019г.

Копировал

Формат А3

Согласовано

Взам. инв. N

Подп. и дата

Инв. N подл.

Фрагмент сущ. ж/б ограждение с колючей проволокой

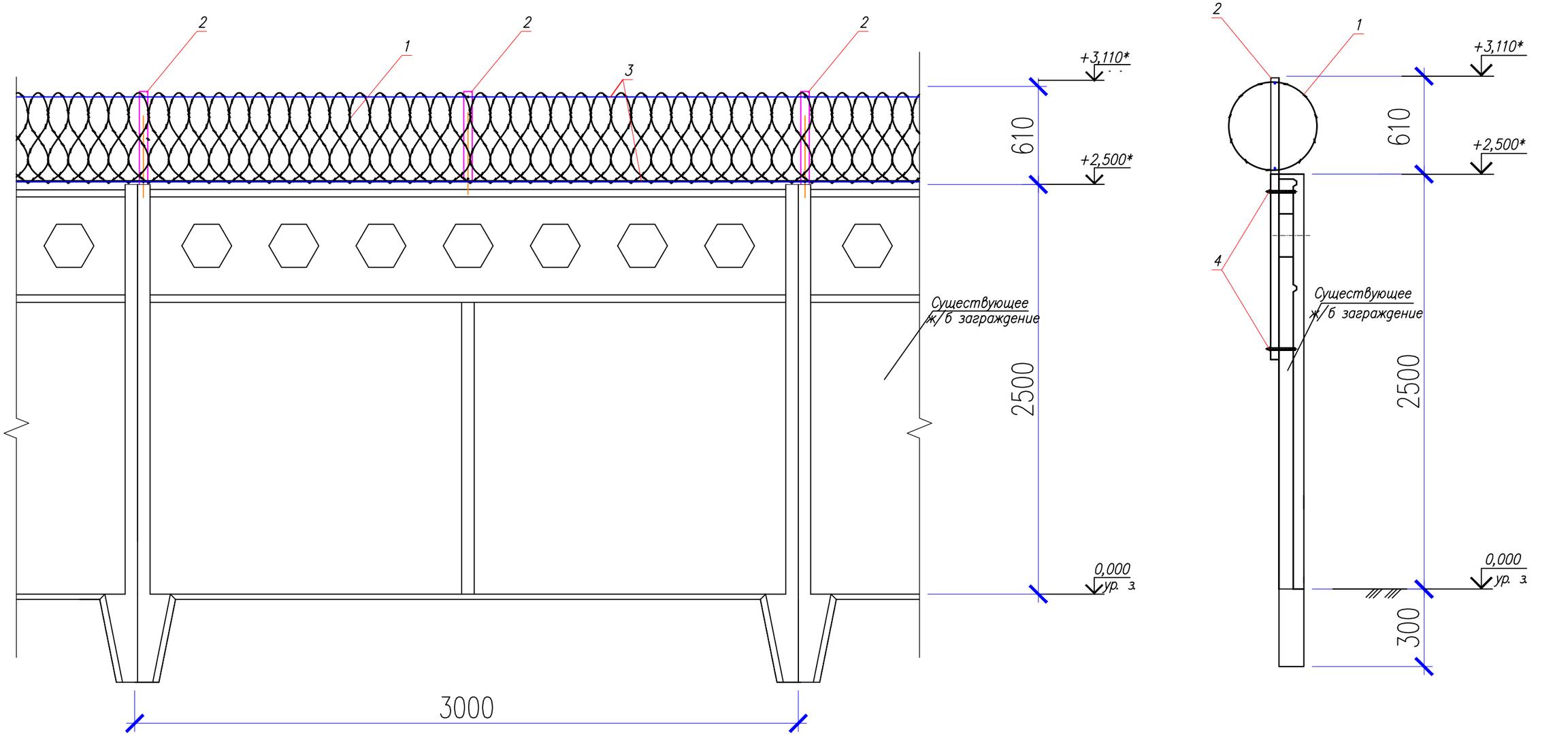

СПЕЦИФИКАЦИЯ ЭЛЕМЕНТОВ КОНСТРУКЦИЙ

ПОЗ.	ОБОЗНАЧЕНИЕ	НАИМЕНОВАНИЕ	КОЛ	МАССА ЕД.КГ	ПРИМЕЧ
1	Спиральный барьер безопасности СББ тип «Егоза»	СББ 600-6,8-10	134п.м	154,1	
2	ГОСТ 8509-93	∟ 40х5 L=1200мм	92	3,58	
3	ГОСТ 3282-74	Проволока 2,5-0-1Ц L=134м	2	54,27	
4		Анкер двухраспорный 10Х150 мм "ОМАХ"	184		

Примечание:
1. Поз.2 устанавить через 1500мм

Изм.	Кол.уч.	Лист.	No док.	Подпись	Дата
ГИП		Бегендик Б			
Исполнил		Сейтов К			
Проверил		Бегендик Б			

24-23/0244-24-05-2019-АС

«Модернизация (реконструкция) ЗРУ-10кВ ПС-110/10 кВ «ГПП-2Г»

Архитектурно-строительное решение	Стадия	Лист	Листов
	РП	3	3
Фрагмент сущ. ж/б ограждение с колючей проволокой	ТОО "SK Titan Engineering Company" г.Актау 2019г.		

Согласовано:

Взам. инв. N

Подпись и дата

Инв. N подл.

Формат А3